Anilla inox. extraíble CheckRing CR
Manual de usuario

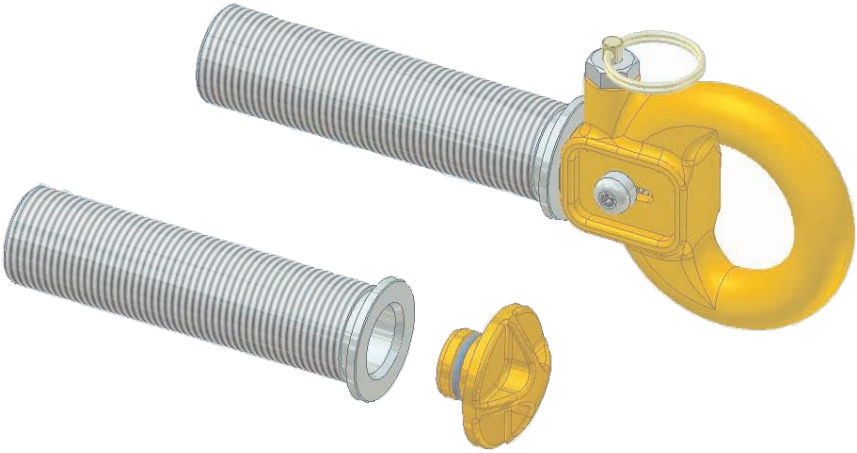

Índice

		Página
1.0	Introducción	3
2.0	Composición y aplicaciones del sistema	4-5
3.0	Calidad, legislación y excepciones	6
4.0	Comprobaciones de seguridad previas al uso	7
5.0	Uso seguro	8
6.0	Equipo del usuario y advertencias	9
7.0	Mantenimiento e inspecciones	10
8.0	Tarjeta de registro	11

Introducción al CheckRing

Sección1.0

La fijación de la anilla CheckRing

La anilla Checkring está diseñada para poder extraerse de su anclaje. Esto se logra gracias a un mecanismo de desbloqueo de doble acción.
La anilla requiere un casquillo para el que existen varias opciones que abarcan la mayoría de medios de fijación (ladrillo, hormigón, paredes huecas y acero, aunque otros también son posibles).
Así pues, la anilla proporciona un anclaje para equipos EPI que limita las energía a menos de 6 kN.
La anilla se debe usar con un arnés de cuerpo entero aprobado según EN 361 y un absorbedor según EN355, anticaídas EN 360 o anticaídas deslizante EN 353-2.

El sistema cuenta con varias características exclusivas, como por ejemplo:
La anilla es extraíble pero tiene un método de bloqueo exclusivo que permite un giro de 360 grados, garantizando así una línea de fuerza directamente paralela a la caída. Los sistemas de casquillo son completamente modulares y se pueden adaptar para trabajar en todo tipo de materiales y aplicaciones.

Composición y aplicaciones del sistema

Sección2.0

Los ejemplos muestran la instalación típica en ladrillo, hormigón y pared hueca.

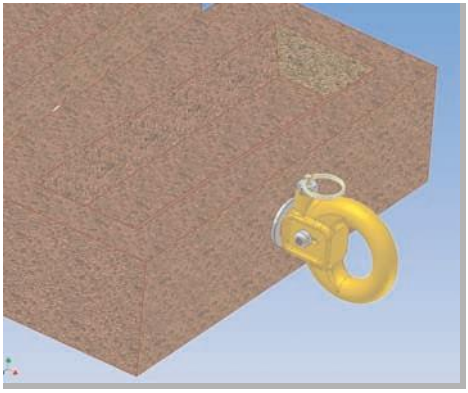

Fig. 1

El sistema está compuesto por:
1 x Anilla CR 001
1 x Tapón ciego CR 009
1 x Tapón CR 012
1 x Casquillo de fijación a pared CR 014

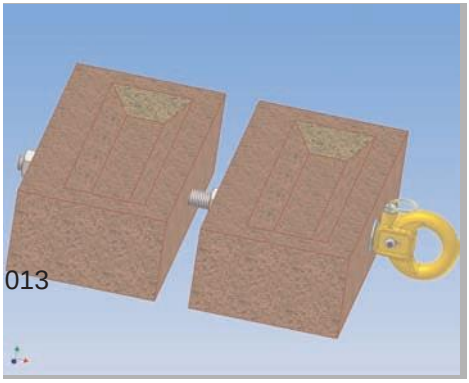

Fig. 2

El sistema está compuesto por:
1 x Anilla CR 001
1 x Tuerca CR M12
1 x Adaptador CR 010 M12
1 x Casquillo de fijación a pared hueca CR 013
1 x Tuerca hexagonal M12
1 x Arandela M12

Composición y aplicaciones del sistema

Sección2.0

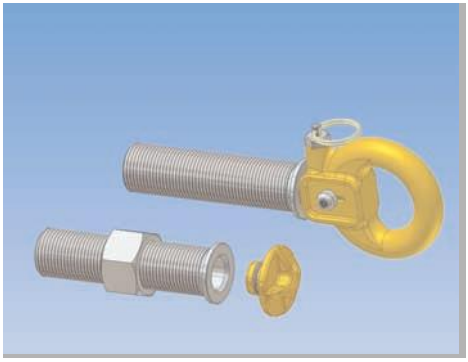

El ejemplo muestra la instalación

en acero.

Fig. 3

El sistema está compuesto por:
1 x Anilla CR 001
1 x Tapón ciego CR 009
1 x Tapón CR 012
1 x Casquillo de fijación a pared CR 014
1 x Tuerca CR M20

Calidad, legislación y excepciones

Sección 3

3.1 Calidad

Todos los productos Irudek se fabrican según ISO 9001:2000 y las normas más exigentes. El ámbito de uso de la certificación vigente de Irudek le permite diseñar, fabricar y probar equipos de protección personal.

La máquina de pruebas de tracción horizontal, y el banco de pruebas de caídas dinámicas son solo algunas de las instalaciones de ensayo empleadas para garantizar la seguridad óptima de nuestra gama de productos.

Los dispositivos Irudek solo pueden ser instalados por personal de Irudek o un operario autorizado y formado. Los operarios deben realizar una formación estricta y pasar exámenes escritos antes de obtener su certificación completa.

(Examen tipo CE para la Directiva 89/686/CEE a través de SGS UK Ltd. Weston-super-Mare, BS22 6WA. Reino Unido. Organismo notificado Nº 0120)

3.2 Legislación y normas

El sistema CheckRing ha sido diseñado para cumplir los requisitos de EN795 clase A1.

La anilla extraíble CheckRing cumple por completo los requisitos de Clase A1 de EN 795 y cuenta con la completa homologación.

La anilla CheckRing debe instalarse y someterse a ensayos de conformidad con BS 7883:2005

Para obtener más información relativa a las certificaciones, póngase en contacto con Irudek or SGS UK.

3.2 Excepciones

Irudek cuenta con un seguro de responsabilidad de productos global para su seguridad.

No obstante, Irudek NO será responsable de:

a) Instalaciones que no cumplan el manual escrito o formación proporcionada.

b) Cualquier sistema que NO haya sido inspeccionado según la legislación vigente.

c) Operarios que nos usen un EPI de disipación de energía.

d) Dispositivos que presenten corrosión o daños debidos a condiciones meteorológicas extremas o a un mal uso.

e) NO se respeta el número de usuarios recomendado.

f) Dispositivos que NO cuenten con marcas de advertencia y números de serie.

Comprobaciones de seguridad previas al uso

Inspección y comprobaciones

a) Asegúrese de que una persona competente lleve a cabo inspecciones mensuales, cuando se use en entornos marinos o corrosivos para trabajos verticales.

b) Los ensayos necesarios para anclajes de Clase A según BS 7883:2005 requieren la aplicación de una carga estática de 6 kN durante 15 segundos, sin que se presenten daños ni fallos. Asegúrese de que esto se lleva a cabo por una empresa de mantenimiento autorizada. CheckRing solo puede someterse a ensayos por empresas autorizadas.

c) Compruebe que el dispositivo no presenta signos de corrosión ni daños.

d) Compruebe que la función de desbloqueo funciona sin problemas.

e) Inspeccione el equipo del usuario antes del uso, y lea y comprenda las instrucciones del usuario.

d) Por último, compruebe que el sistema no muestra obstrucciones y que el área de trabajo está libre por debajo.

VIDA ÚTIL

La vida útil estimada del conector es ilimitada. Los siguientes factores pueden reducir la vida útil del producto:uso intensivo, contacto con sustancias químicas, ambientes especialmente agresivos, exposición a los rayos ultravioleta, abrasión, cortes, fuertes impactos, o una mala utilización y mantenimiento.
La revisión anual obligatoria validará el funcionamiento correcto del equipo. Es obligatorio que el equipo sea examinado por el fabricante o por una persona autorizada al menos una vez al año. En caso de que haya parado una caída, el equipo debe ser retirado del uso.

Uso

Se debe usar un equipo de protección anticaídas junto con un dispositivo de disipación de energía, (absorbedor, anticaídas, anticaídas deslizante).

Para obtener más información acerca del equipo (EPI) adecuado para el usuario, póngase en contacto con su instalador autorizado de Irudek o equipos de apoyo técnico de Irudek.

Uso seguro de CheckRing

5. EPI

Lleve siempre un arnés de cuerpo completo conforme a EN 361 y conéctelo al sistema CheckRing por medio de un absorbedor conforme a EN 355, o a cualquier otro dispositivo de disipación de energía autorizado, como un anticaídas EN 360, o anticaídas deslizante conforme a EN 353-2.

Pida siempre asesoramiento a profesionales y personas capacitadas en caso de duda.

Siga las instrucciones de usuario relativas al equipo EPI que se ha de usar.

Compruebe que todos los cierres de los mosquetones están cerrados y que todos los dispositivos anticaídas se han asegurado.

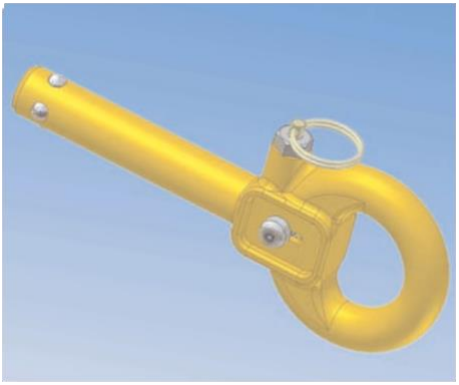

Equipo del usuario y advertencias

Irudek y los instaladores autorizados ofrecen una gama completa de equipamientos para el usuario.

Los usuarios solo pueden manipular el sistema CheckRing si llevan un arnés de seguridad de cuerpo completo y un dispositivo de disipación de energía.

El dispositivo de disipación de energía debe ser compatible con el sistema CheckRing y reducir las cargas de impactos por debajo de 6 kN.

Se pueden usar absorbedores, anticaídas, anticaídas deslizantes, sistemas de amarre de cuerdas y líneas de vida temporales, pero siempre se ha de comprobar la distancia mínima al suelo.

ADVERTENCIAS

Lea y comprenda las instrucciones del fabricante antes de realizar la inspección, instalación o uso de este producto.

No utilice este producto si su peso es superior a 150 kg.

Utilice únicamente equipos aprobados con este producto.

Si duda sobre algún punto de este manual, busque a una persona formada y competente que le aconseje antes usarlo.

Consulte con un médico antes de usar este producto si ha sufrido una lesión espinal, sufre dolores cervicales o de espalda o está tomando medicación por prescripción médica.

Nunca use este producto bajo los efectos del alcohol o drogas recreativas.

Deberá tenerse especial cuidado si se llevan a cabo tareas de soldadura mientras se usa este producto y proteger el riel de seguridad de las salpicaduras y el calor en todo momento.

Nunca use este sistema a menos que sea supervisado por una persona entrenada y competente.

Nunca use este sistema si no ha realizado una valoración del riesgo y adoptado las disposiciones adecuadas para un rescate seguro.

Mantenimiento e inspección

a) Asegúrese de que una persona competente lleve a cabo inspecciones mensuales, cuando se use en entornos marinos o corrosivos para trabajos verticales.

b) Los ensayos necesarios para anclajes de Clase A requieren la aplicación de una carga estática de 6 kN durante 15 segundos, sin que se presenten daños ni fallos. CheckRing solo puede someterse a ensayos por empresas autorizadas.

c) Compruebe que el dispositivo no presenta signos de corrosión ni daños.

d) Compruebe que la función de desbloqueo funciona sin problemas.

e) Inspeccione el equipo del usuario antes del uso, y lea y comprenda las instrucciones del usuario.

d) Por último, compruebe que el sistema no muestra obstrucciones y que el área de trabajo está libre por debajo.

Lea también las instrucciones para el equipo sujeto a la anilla incluido en este manual.

Si, por cualquier motivo, la inspección de este dispositivo causara preocupación o duda, el dispositivo deberá ser inutilizado y retirado del servicio inmediatamente. Deberá pedirse consejo a un supervisor y, si todavía existen preocupaciones al respecto, el dispositivo deberá enviarse al proveedor, a un agente de servicio aprobado o al fabricante para su reparación y calibración.

Este dispositivo solo se deberá reparar por una persona formada y competente autorizada por Irudek.

Nunca intente reparar esta unidad ni manipular su funcionamiento de ninguna manera.

CheckRing

Tarjeta de registro

Sección8.0

LUGAR:

FECHA DE INSTALACIÓN:

Nº DE SERIE:

INSTALADO POR:

FECHA	ESTADO DEL SISTEMA	INSPECCIONADO POR

irudek GROUP

Empresa de instalación y servicios aprobada:

IRUDEK 2000 S.L.
Pol. Apatta, naves C14-18
20400 Ibarra-Tolosa (Guipúzcoa) SPAIN
T (+34)943 692 617
F (+34)943 692 526
irudek@irudek.com