FICHA TÉCNICA

irudek

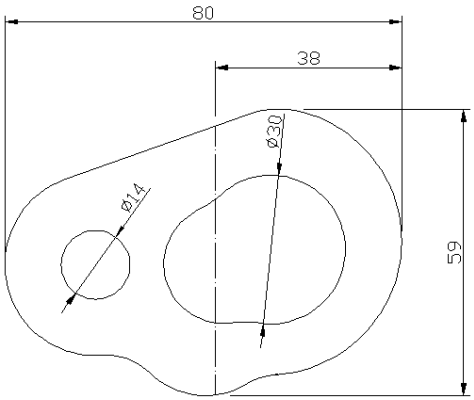

PRO 7

- Anilla de anclaje en acero inoxidable certificada para uso anticaídas de una persona.
- Ideal para instalar sobre forjados de hormigón, estructuras metálicas, etc.
- Fijación mediante 1 tornillo métrica 10.
- Opcionalmente, dispone de placa informativa para inspecciones.

Norma	EN 795 A1
Peso	255 gr
Resistencia	25 kN
Métrica	10
Usuarios uso	1
Vida útil (años)	Ilimitada

Materiales	
Anilla	Acero inoxidable