IRUDEK 2000 S.L.
Pol. Apatta, naves C14-18
20400 Ibarra-Tolosa (Guipúzcoa) SPAIN
T (+34)943 692 617
F (+34)943 692 526
irudek@irudek.com

www.irudek.com

irudek

MANUAL DE INSTRUCCIONES PUNTO DE ANCLAJE IRUDEK PRO6

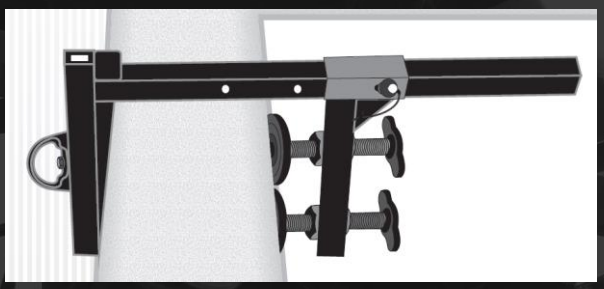

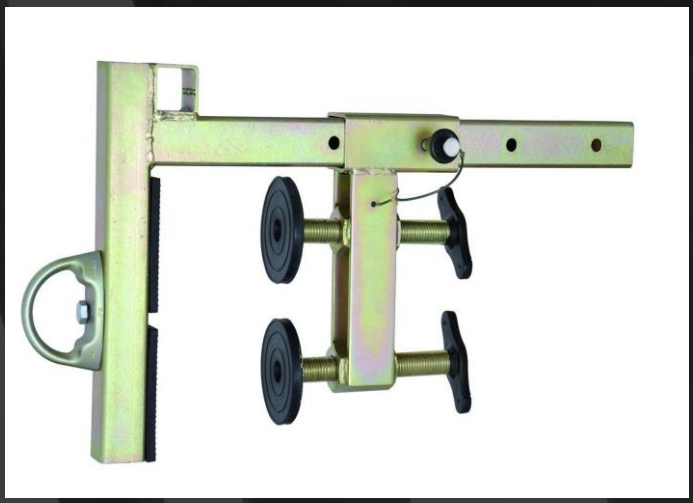

CE 0120

MANUAL DE INSTRUCCIONES
PUNTO DE ANCLAJE IRUDEK PRO6

E

LEER ATENTAMENTE LAS INSTRUCCIONES DE USO ANTES DE UTILIZAR EL CINTURÓN / ARNÉS DE ASIENTO

Punto de anclaje portátil diseñado para aplicaciones contra caídas de altura y es utilizado en localizaciones donde existe un parapeto para su anclaje. Está clasificado como EPI (Equipamiento de Protección Individual) conforme al Reglamento EU 2016/425 sobre EPI y está en conformidad con la Normas Europeas EN 795:2012 B.
No colgar o apoyar o ascender herramientas o equipamientos con este equipo.
La declaración de conformidad está disponible en el siguiente sitio web:
http://www.irudek.com/es-es/descargas/

ANTICAÍDAS: en esta aplicación, la pared de anclaje es utilizado como parte de un sistema completo anticaídas. Estos sistemas incluyen habitualmente un arnés anticaídas y debe incluir un absorbedor de energía o un anticaídas retráctil.

LIMITACIONES: diseñado para ser utilizado sobre paredes de hasta 360mm de grosor.
Diseñado para ser utilizado por una persona con un peso (incluyendo ropa, herramientas…) no superior a 141kg. Sólo un sistema de protección debe ser conectado al punto de anclaje.

ESPECIFICACIONES

Material: Acero zincado
Resistencia mínima de rotura: 5000 libras (25 kN)
Capacidad máxima: 310 libras (141 kg) (una persona)
Peso: 20 lbs (9 kg)
Grosor de parapeto :
Mínimo: 2,31 pulgadas (60 mm)
Máximo: 14,1 pulgadas (360 mm)
Dimensiones: 355 mm (H) x 577,5 mm (w)

REQUISITOS DE INSTALACIÓN

Es recomendable que el equipo sea instalado bajo la supervisión de personal cualificado.
La superficie de acogida debe tener un máximo grosor de 360mm y tener la suficiente resistencia. Su situación debe ser accesible y segura para su conexión y desconexión. Verificar que no haya obstáculos en la trayectoria de caída y que exista la necesaria distancia libre de caída. Un plan de rescate debe ser establecido antes de su utilización. La superficie de acogida debe permitir que el anclaje repose verticalmente. No instalar el punto de anclaje sobre superficies inclinadas, o boca arriba.

INSTALACIÓN

Instalar sobre parapeto de máximo de 360mm de grosor.
Paso 1: desenroscar los tornillos. Retirar el pin y mover el brazo para poder ajustar a la medida necesaria para fijar sobre el parapeto.
Paso 2: asegurarse de que la superficie superior del soporte reposa sobre el parapeto.
Paso 3: deslizar el brazo ajustable hacia el parapeto y colocar el pin a través de los agujeros apropiados.
Paso 4: ajustar cada set de tornillo hasta que haga contacto con la pared de parapeto. Apretar los tornillos con las manos. Un apriete excesivo puede dañar la superficie del parapeto o el anclaje.

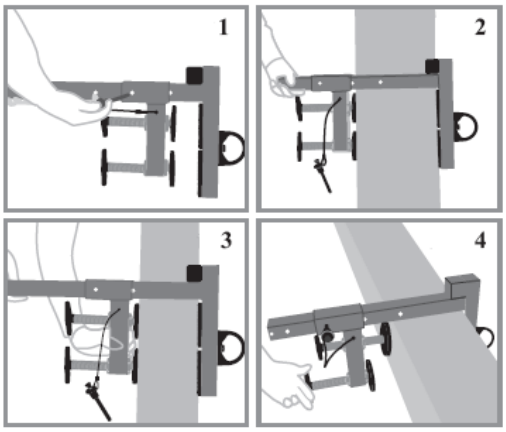

ATENCIÓN: Leer y entender las instrucciones de uso de los equipos asociados (p.e. arnés anticaiads, absorbedor de energía, anticaídas retráctil…) y utilizados en el sistema anticaídas.

CONEXIÓN AL PUNTO DE ANCLAJE

- El punto de anclaje PRO6 es un punto de anclaje para ser utilizado junto con un absorbedor de energía o un anticaídas retráctil.
- Asegurarse de que el conector (p.e. mosquetón de cierre automático) está correctamente cerrado sobre el punto de anclaje del arnés anticaídas.

- Asegurarse de que las conexiones son compatibles (talla, forma, resistencia, etc…) si se conecta un absorbedor de energía al punto de anclaje PRO6, seguir las instrucciones para conectar un extremo del absorbedor de energía (el extremo del absorbedor) al arnés anticaídas y el extremo de la cuerda al punto de anclaje asegurándose de que los mosquetones cierran correctamente.
- Si utiliza un anticaídas retráctil, debe ser conectado al punto de anclaje a través de un conector y debe estar colgado verticalmente. Después colocar el extremo de anticaídas al arnés. Asegurarse de que los conectores cierran correctamente.

ATENCIÓN: Al conectar un anticaídas retráctil al punto de anclaje PRO6, asegurarse de que el anticaídas cuelga verticalmente y libremente (sin ángulo).
Si va a instalar una línea de vida horizontal, siga las instrucciones de instalación y uso suministradas por el fabricante.

FORMACIÓN: Es responsabilidad del usuario y el distribuidor de este equipo asegurar que estén familiarizados con estas instrucciones, formados en su correcto cuidado y uso, y son conscientes de las características de funcionamiento, límitaciones de aplicación y las consecuencias de un uso inadecuado de este equipo.

IMPORTANTE: La formación debe impartirse sin exponer al alumno a peligro. La formación debe repetirse de forma periódica.

INSPECCIÓN
Frecuencia: Antes de cada uso, inspeccione visualmente el punto de anclaje según los pasos abajo mencionados.
Este equipo debe ser revisado por una persona competente, autorizada por el fabricante, al menos una vez al año. Incluir los resultados de cada revisión en la ficha de control.

IMPORTANTE:

- Condiciones de trabajo extremas (condiciones ambientales duras, uso prolongado, etc…) pueden requerir realizar las revisiones con más frecuencia.
- En caso de que haya parado una caída debe ser retirado de su uso y devuelto al fabricante para su revisión.

PASOS DE INSPECCIÓN
Paso 1 : Inspeccione el punto de anclaje para verificar que no presenta daños físicos. Verificar cuidadosamente si se aprecian signos de grietas, abolladuras o deformidades en el metal.
Paso 2 : Inspeccione el punto anclaje para detectar signos de corrosión excesiva .
Paso 3 : Asegúrese de que las partes de trabajo están libres de suciedad excesiva.
Paso 4 : Inspeccione la anilla D, el brazo fijo y los elementos de fijación. La anilla D debe estar libre de grietas, abolladuras o deformidades en el metal. El brazo fijo y el tornillo que sostiene la anilla D deben estar en buen estado y la tuerca sujeta firmemente al tornillo .
Paso 5 : Inspeccione las puntas de los tornillos de fijación. Las puntas no se deben rompen y deben ser lo suficientemente fuertes abrazar el parapeto.
Paso 6 : Inspeccione el pasador de detención para asegurar que se inserta totalmente sobre el agujero en el brazo.
Paso 7 : Revise las etiquetas, todas las etiquetas deben estar presentes y ser completamente legibles. Las etiquetas deben ser reemplazados si son ilegibles o faltan .
Paso 8 : Inspeccionar cada componente del sistema o subsistema con arreglo a las instrucciones del fabricante .
Paso 9: Escriba el día de la inspección y de los resultados en la tarjeta de inspección .

Nota: Si la inspección revela una condición defectuosa, retire la unidad del servicio inmediatamente y destruir o

póngase en contacto con un centro de servicio autorizado por el fabricante para su revisión.
Sólo fabricante o entidades autorizadas por escrito pueden realizar revisiones, reparaciones a este equipo.

INFORMACIÓN Y RECOMENDACIONES

- Antes de su utilización, establecer un plan de rescate para poder ejecutarlo en caso de emergencia.
- No realizar alteraciones o adiciones al equipo sin el previo consentimiento por escrito del fabricante. El equipo debe ser reparado únicamente por el fabricante o una persona autorizada para este fin, siguiendo los procedimientos del fabricante.
- El equipo no debe ser utilizado fuera de sus limitaciones, o para otro propósito distinto del previsto.
- Asegurar la compatibilidad de los elementos de un equipo cuando se monten en un sistema. Asegurarse de que todos los artículos son compatibles entre sí y apropiados para la aplicación propuesta. Está prohibido usar el sistema de protección en el que el funcionamiento de un elemento individual se vea afectada por o interfiera con la función de otro. Revisar periódicamente las conexiones y el ajuste de los componentes para evitar su desconexión o aflojamiento accidental.
- En caso de detectar deterioros o cualquier duda sobre su estado para una utilización segura, el equipo de protección individual debe ser retirado del uso inmediatamente. No debe ser usado otra vez hasta que una persona competente confirme por escrito si es aceptable hacerlo.
- En caso de que haya parado una caída, el equipo debe ser retirado del uso.
- Es esencial para la seguridad verificar el espacio libre mínimo requerido por debajo de los pies del usuario en el lugar de trabajo antes de cada uso, para que en caso de caída no haya colisión con el suelo u otro obstáculo en la trayectoria de la caída. Los detalles de espacio libre mínimo exigido se encuentran en las instrucciones de uso de los componentes respectivos del sistema anticaídas.
- Durante el uso del equipo es necesario prestar especial atención a las circunstancias peligrosas que pueden afectar al comportamiento del equipo y a la seguridad del usuario, y en particular:
    - arrastre o enlazado accidental sobre bordes cortantes;
    - distintos deterioros, como cortes, abrasión, corrosión;
    - influencia negativa de agentes climáticos;
    - caídas de tipo “péndulo”;
    - influencia de temperaturas extremas;
    - efectos de contacto con productos químicos;
    - conductividad eléctrica;
- Si el producto es revendido fuera del país original de destino el revendedor debe proporcionar instrucciones de uso, mantenimiento, revisión periódica y de reparación en el idioma del país donde se vaya a utilizar el equipo.

VIDA ÚTIL

La vida útil es ilimitada. Los siguientes factores pueden reducir la vida útil del producto : uso intensivo, contacto con sustancias químicas, ambientes especialmente agresivos, exposición a temperaturas extremas, exposición a los rayos ultravioleta, abrasión, cortes, fuertes impactos, o una mala utilización y mantenimiento.
La revisión anual obligatoria validará el funcionamiento correcto del equipo. Es obligatorio que el equipo sea examinado por el fabricante o por una persona autorizada al menos una vez al año.
En caso de que haya parado una caída, el equipo debe ser retirado del uso.

TRANSPORTE

El equipo de protección individual debe ser transportado en un embalaje que lo protega contra la humedad o daños mecánicos, químicos y térmicos.

INSTRUCCIONES DE MANTENIMIENTO

- **LIMPIEZA:** El equipo de protección individual debe ser limpiado de forma que no cause efectos adversos en los materiales utilizados en la fabricación del equipo. Para materiales textiles y de plástico (cintas, cuerdas) limpiar con un trapo de algodón o un cepillo. No utilizar ningún material abrasivo. Para una limpieza profunda, lavar el equipo a una temperatura entre 30ºC y 60ºC utilizando un detergente neutro. Para las partes metálicas, utilizar un trapo húmedo. Si el equipo se moja, ya sea por el uso o debido a la limpieza, se debe dejar secar de forma natural, alejado del calor directo.
- **ALMACENAMIENTO:** El equipo de protección individual debe ser almacenado en un

embalaje holgado, en un lugar seco, ventilado, protegido contra la luz solar, rayos ultravioleta, polvo, objetos con bordes cortantes, temperaturas extremas y sustancias agresivas.

INSTRUCCIONES DE REPARACIÓN
Si el equipo resulta dañado, no proporcionará el nivel óptimo de protección y deberá ser sustituido o reparado inmediatamente. Ante cualquier duda y antes de realizar ninguna reparación, consultar al fabricante.
El equipo debe ser reparado únicamente por el fabricante o una persona autorizada para este fin, siguiendo los procedimientos establecidos por el fabricante.

MARCADO: El equipo está marcado con la siguiente información:
i) Marcado CE, conformidad con la Legislación Europea
ii) Identificación del fabricante
iii) Referencia del artículo
iv) Número de lote o serie
v) Año de fabricación
vi) Norma Europea
vii) Número del organismo notificado

IRUDEK PRO 6 CE0120 EN 795:2012 B

INSTRUCCIONES PARA LAS REVISIONES PERIÓDICAS
Es necesario realizar revisiones periódicas regulares. La seguridad del usuario depende de la continua eficacia y durabilidad del equipo.
El equipo de protección individual debe ser revisado al menos cada 12 meses. La revisión periódica sólo puede ser realizada por el fabricante o una persona autorizada por el fabricante. Es necesario revisar con cuidado todos los elementos del equipo para examinar si no presentan rasgos de deterioro, desgaste excesivo, corrosión, abrasión, cortes e incorrecciones de uso. Al terminar una revisión periódica, se determina la fecha de la siguiente revisión.
Las observaciones deberán recogerse en la ficha de control del equipo.
Comprobar la legibilidad del marcado del producto.

FICHA DE CONTROL

La ficha de control debe ser rellenada antes de la primera entrega del equipo para su empleo.
Toda la información referente al equipo de protección individual (nombre, número de serie, fecha de compra y fecha de primera puesta en servicio, nombre de usuario, histórico de las revisiones periódicas y reparaciones, y próxima fecha para la revisión periódica) debe estar anotado en la ficha de control del equipo.
La ficha debe ser rellenada únicamente por el responsable del equipo de protección.
No utilizar el equipo de protección individual sin su ficha de control debidamente rellenada.

IDENTIFICACIÓN

REFERENCIA	
NÚMERO DE LOTE, SERIE	
AÑO DE FABRICACIÓN	
PUEDE SER UTILIZADO CON	
FECHA DE COMPRA	
FECHA DE PRIMERA PUESTA EN SERVICIO	
NOMBRE DEL USUARIO	
COMENTARIOS	

FICHA TÉCNICA

FECHA	OBJETO (Revisión periódica / Reparación)	VERIFICADOR Nombre + Firma	COMENTARIOS	PRÓXIMA FECHA Revisión

Organismo notificado que ha efectuado el examen UE de tipo : SATRA Technology Europe Limited, Bracetown Business Park, Clonee, D15YN2P, Republic of Ireland (Organismo notificado número 2777) y organismo notificado que interviene en la fase de control de la producción: SGS UNITED KINGDOM LIMITED, unit 202B, World Parkway, Weston-super-mare, BS22 6WA, Reino Unido. (Organismo notificado número 0120).