VacuFil 250

Art.-Nr.: 82 421

Datos técnicos

Filtro	
Niveles de filtración	2
Método de filtración	Filtro de limpieza
Limpieza del filtro	Tobera rotativa
Superficie del filtro	4 m²
Tipo de filtro	Cartucho de filtración
Material del filtro	Membrana de ePTFE
Grado de filtración	> 99.9 %
Clasificación de polvo	M
Datos básicos	
Potencia	250 m³/h
Medidas (A x A x E)	635 x 885 x 1160 mm
Peso	140 kg
Motor	2.2 kW
Voltaje	3 x 400 V / 50 Hz
Corriente nominal	8.6 A
Nivel sonoro	66 dB(A)
Información adicional	
Tipo de ventilador	Con compresor de canal lateral
Suministro de aire	5 - 6 bar
2 x Conexión de aspiración	2 x Ø 45 mm
Salida de aire	63 mm

Aplicación

- Cantidades grandes de humo/polvo
- Uso continuo
- Antorchas con aspiración

Ventajas

- Máxima protección de la salud de los operarios gracias al uso de cartuchos de filtro KemTex® de ePTFE con filtrado de superficie
- Preselección sin escalonamiento de velocidad del compresor de canal lateral
- Funcionamiento continuo ininterrumpido gracias a la limpieza automática del filtro

Características

- Limpieza automática accionada por presión diferencial
- Compresor de canal lateral
- Cartucho de filtro KemTex® de ePTFE
- Control de velocidad mediante potenciómetro
- Eliminación de polvo libre de contaminación en cubos de un solo uso

Equipamiento adicional

- Dos manguitos de conexión para antorchas de soldadura
- Marcha-paro automático
- Manguera de aspiración
- Boquilla ranurada y cónica

Apto para polvo perjudicial para los alvéolos Grado de separación > 99 % para partículas < 0,4 m

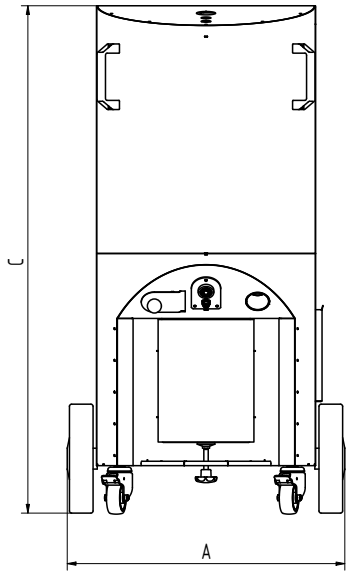

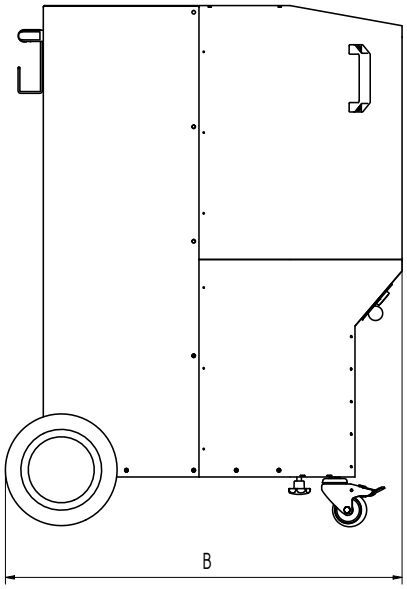

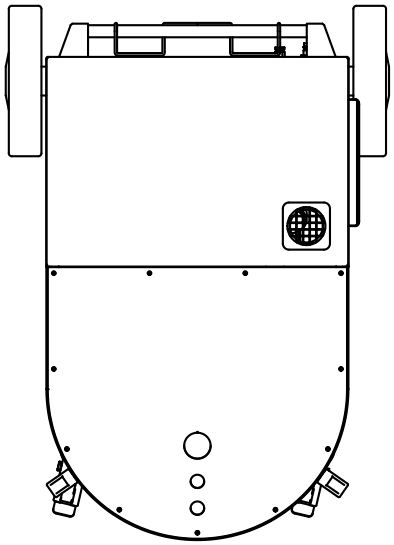

Datos técnicos

Medidas	
A	635 mm
B	885 mm
C	1160 mm