Trusted Quality Fall Protection

INSTRUCCIONES ESPECÍFICAS

EN795 CLASE B
Lea con atención este Manual del usuario antes de instalar y utilizar este producto.

Punto de anclaje fijo
Número de modelo: AM210

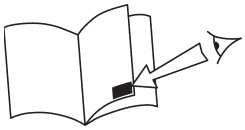

IFU 5902392

ES

MANUAL DE INSTRUCCIONES DEL USUARIO
PUNTO DE ANCLAJE FIJO

Este manual se ha diseñado según las instrucciones del fabricante y debe utilizarse como parte del programa de formación de empleados.

1

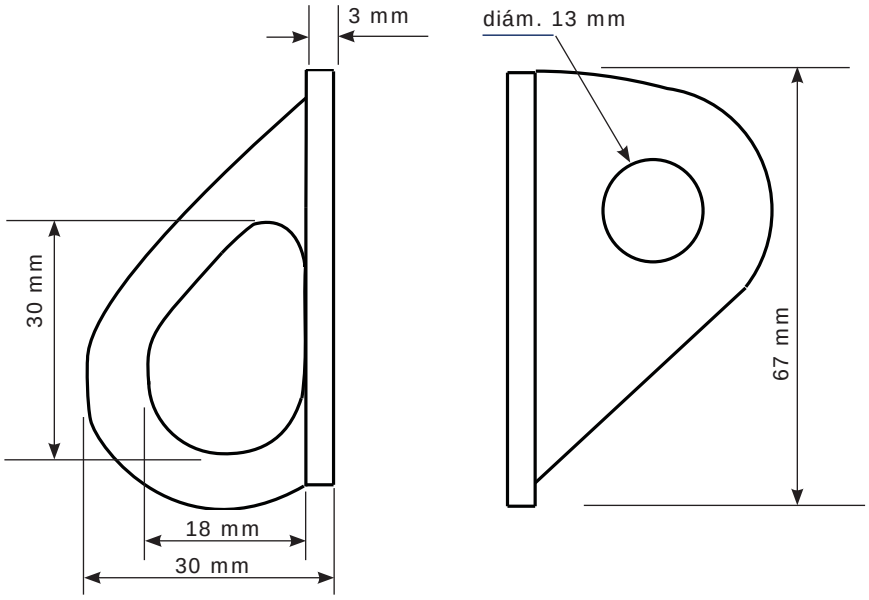

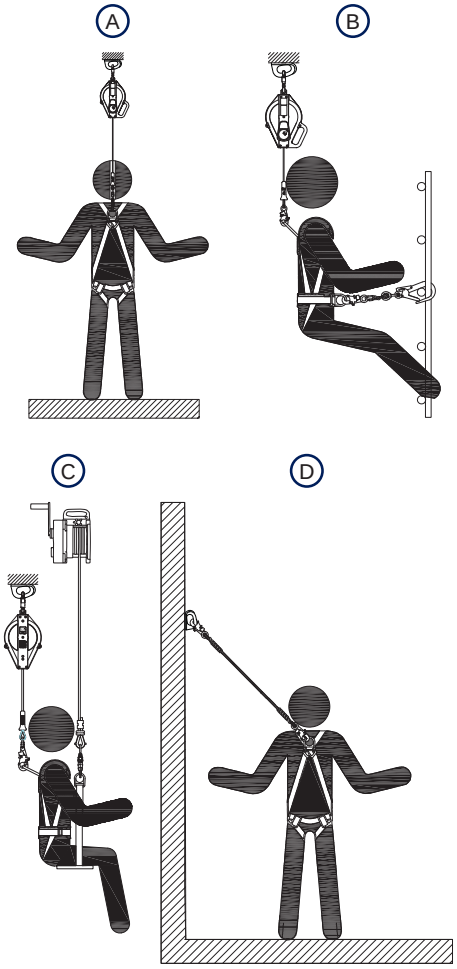

2

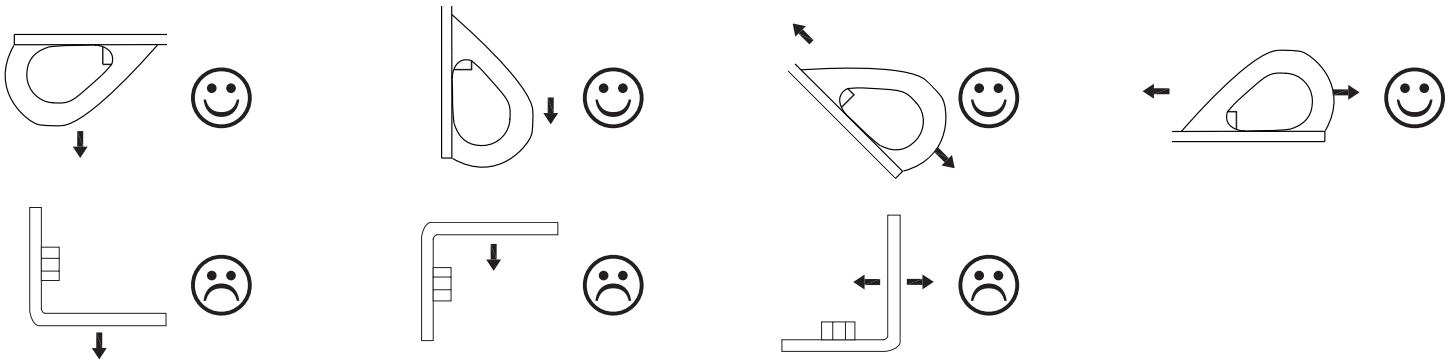

N.º DE FORMULARIO: 5903515
REV: A

© Copyright 2013, DB Industries, Inc.

3

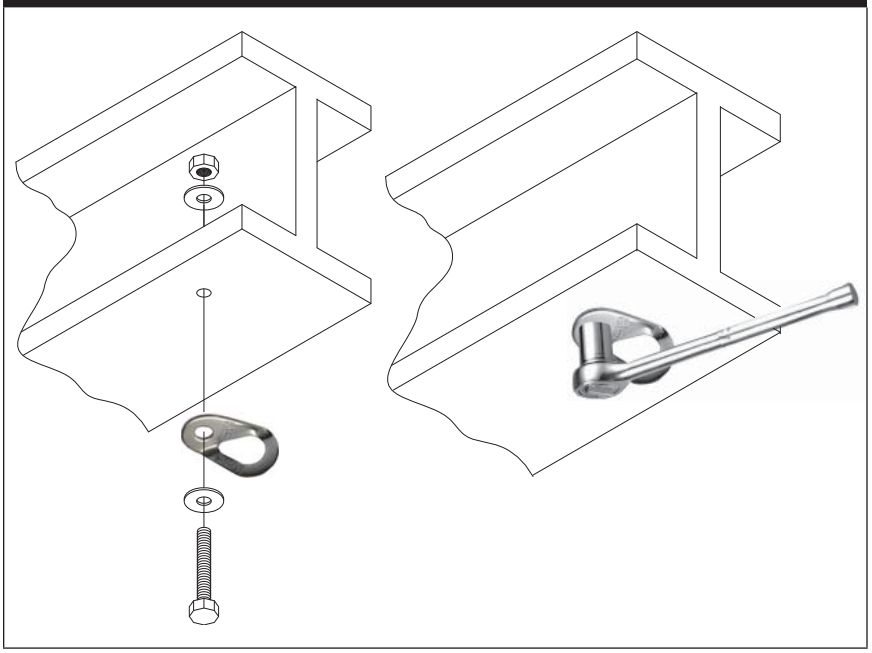

4

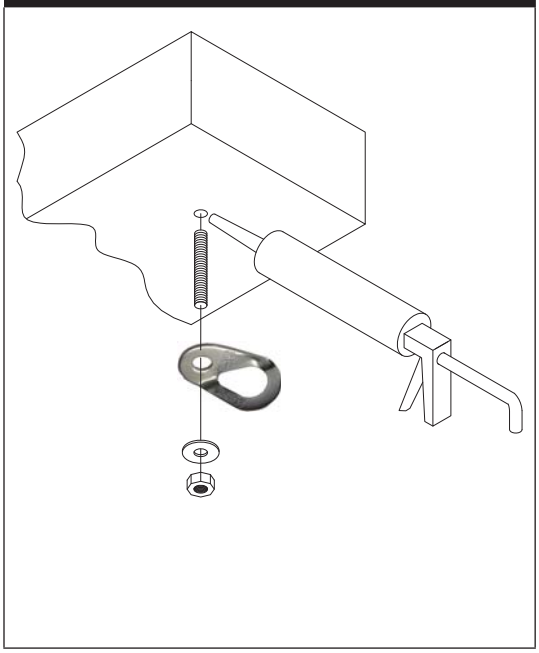

5

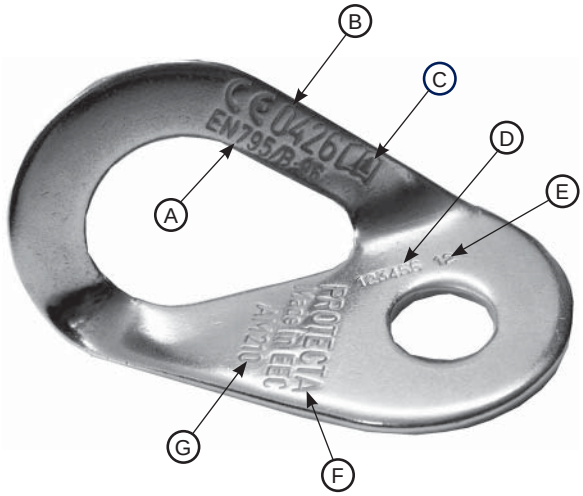

PRÓLOGO

Estas instrucciones describen la instalación y el uso del *punto de anclaje fijo* Protecta. Se deben utilizar como parte de un programa de formación de empleados.

IMPORTANTE: *Antes de usar este equipo, anote la información de identificación del producto que se encuentra en las indicaciones del producto (que aparecen en la portada), en la "Hoja de identificación del equipo" en la parte posterior de "Instrucciones generales de uso y mantenimiento" (5902392).*

OBJETIVO

DESCRIPCIÓN: El *punto de anclaje fijo* Protecta (Figura 1) es un anclaje de acero inoxidable clasificado para un usuario en dos direcciones. Se instala en las estructuras de acero con un perno clase M12 A2 o A4 o en mampostería con un dispositivo de sujeción de resina química M12.

APLICACIONES: La Figura 1 muestra las aplicaciones típicas. El punto de anclaje fijo se puede utilizar como punto de anclaje para los sistemas de detención de caídas (A), posicionamiento (B), suspensión (C) y retención de caídas (D).

USO

El punto de anclaje fijo es un anclaje de detención de caídas de un punto único probado y de conformidad con la norma EN795 Clase B. Puede servir como punto de anclaje para una eslinga. El punto de anclaje fijo otorga al usuario total libertad en la zona de trabajo, mientras esté bien conectado a un sistema de seguridad. Los usuarios deben sujetarse al *punto de anclaje fijo* por medio de una eslinga de absorción de energía conectada a un arnés de cuerpo entero.

ADVERTENCIA: *Al conectarse al punto de anclaje fijo, tenga especial cuidado y observe que el conector esté totalmente cerrado y bloqueado. No conectar con seguridad el punto de anclaje fijo al responsable del rescate o la persona que se pretende rescatar puede causar lesiones graves o la muerte.*

ADVERTENCIA: *Trabajar en altura conlleva riesgos. Algunos de los riesgos incluyen, entre otros, los siguientes: caída, suspensión/suspensión prolongada, golpe contra un objeto y pérdida de conocimiento. En caso de una situación de detención de caída y/o de posterior rescate (emergencia), su seguridad puede verse afectada por algunas enfermedades. Las enfermedades identificadas como riesgosas para este tipo de actividad incluyen, entre otras, las siguientes: enfermedad coronaria, hipertensión, vértigo, epilepsia, dependencia de drogas o de alcohol, enfermedades psiquiátricas, funcionamiento impedido de algún miembro y problemas de equilibrio. Recomendamos que el responsable de la empresa o su médico determine si es apto para el uso normal y de emergencia de este equipo. Se debe contar con un plan de rescate para responder a cualquier emergencia que pueda surgir durante la tarea.*

ADVERTENCIA: *No utilice el punto de anclaje fijo para aplicaciones distintas de las que se tratan en estas instrucciones. El uso inadecuado puede causar lesiones o la muerte. Este producto forma parte de un sistema de protección contra caídas. Los instaladores y usuarios deben leer y seguir las instrucciones del fabricante en relación con cada componente del sistema. Si se altera o se hace un uso indebido de este equipo, o si no se siguen las instrucciones, se pueden producir lesiones graves e incluso la muerte.*

FORMACIÓN: Es responsabilidad de los usuarios de este equipo comprender estas instrucciones y recibir formación sobre la instalación, el uso y el mantenimiento adecuados de este equipo. Los usuarios deben conocer las consecuencias de una instalación o un uso inapropiado de este equipo. Este manual de instrucciones no sirve como sustituto de un programa de formación. Un formador competente[1] debe proporcionar formación a los usuarios de forma periódica para garantizar la competencia. Póngase en contacto con Capital Safety para recibir información acerca de las clases de formación o si tiene alguna duda sobre el uso de este equipo.

EQUIPO DE PROTECCIÓN INDIVIDUAL (PERSONAL PROTECTIVE EQUIPMENT, PPE): Todos los tipos de PPE de retención o detención de caídas se pueden acoplar al punto de anclaje fijo. El PPE que se utiliza con el punto de anclaje fijo debe cumplir con las normas EN relevantes y debe llevar la marca de certificación CE donde corresponda. El punto de anclaje fijo se puede utilizar con otros equipos de detención de caídas, como los sistemas de bloque retráctil con carrete de inercia o agarre de cabo. Consulte las instrucciones del fabricante para conocer las restricciones de orientación. Con los sistemas de protección contra caídas, solo puede utilizarse un arnés de cuerpo entero.

ADVERTENCIA: *Todos los equipos de protección individual (PPE) se deben utilizar y controlar de conformidad con las instrucciones de uso del fabricante. Consulte siempre al fabricante para determinar la idoneidad de su uso con el punto de anclaje fijo con respecto a los conectores, distancias de caídas, bordes afilados, etc.*

CAPACIDAD: Como se señala en las indicaciones del producto, el número máximo de personas que se pueden conectar al punto de anclaje fijo con fines de detención de caídas es de un (1) usuario. El peso máximo permitido (incluidos el equipo y la ropa) para la persona conectada al punto de anclaje fijo es de 100 kg.

CARGAS APLICADAS: La Figura 2 muestra las direcciones de la carga correctas (☺) e incorrectas (☹) para el punto de anclaje fijo. Las cargas se harán siempre en direcciones paralelas a la cara del anclaje y nunca perpendiculares a la cara del anclaje. El punto de anclaje fijo está diseñado para su uso con sistemas que limitan las cargas aplicadas de detención a 6 kN o menos. Las cargas estáticas no deben exceder los 272 kg. Solo se puede acoplar una persona al punto de anclaje fijo. Está prohibida la conexión de dos sistemas de PPE para un solo usuario.

1 ***FORMADOR COMPETENTE:*** *Una persona que, por su formación, conocimiento y experiencia, puede llevar a cabo la formación de personas competentes.*

FACTORES DE CAÍDA: El punto de anclaje fijo se puede utilizar en todas las situaciones de factores de caída: 0, 1 o 2.

INSPECCIONES PREVIAS AL USO: Antes de cada uso del punto de anclaje fijo, inspeccione el equipo siguiendo las instrucciones en la Tabla 1.

INSTALACIÓN

La instalación del punto de anclaje fijo debe ser realizada por personas competentes[2] familiarizadas con el equipo. Las siguientes pautas deben ser leídas y comprendidas por todos los miembros del equipo de instalación:

ANTES DE LA INSTALACIÓN: Planifique su sistema de protección contra caídas. Tenga en cuenta todos los factores que puedan afectar la seguridad durante el uso del equipo. Seleccione una estructura de resistencia adecuada que ofrezca seguridad global y fuerza de carga adecuada. La instalación del punto de anclaje fijo debe tener en cuenta las siguientes consideraciones:

- Altura sobre la superficie de trabajo
- Espacio hasta los primeros obstáculos
- Peligros en el área de trabajo
- Tipo de sistema de protección contra caídas deseado o necesario.
- PPE para usar en el sistema

IMPORTANTE: *Si tiene alguna duda sobre el uso, el cuidado o la conveniencia de este equipo para su aplicación, póngase en contacto con Capital Safety. No se permite la modificación y alteración del punto de anclaje fijo sin el acuerdo previo de Capital Safety.*

ADVERTENCIA: *Cuando se trabaja en altura para instalar el punto de anclaje fijo, utilice una protección contra caídas que incorpore un anclaje independiente del anclaje que está instalando.*

ESTRUCTURA DEL ANCLAJE: La estructura a la que se monta el punto de anclaje fijo debe poder sostener 12 kN de fuerza en las direcciones previstas de carga (ver Figura 2). Cada ubicación del punto de anclaje fijo debe poder sostener esta carga.

PLANO DE LA SUPERFICIE DE ANCLAJE: Si el punto de anclaje fijo se va a instalar sobre una superficie que no es perpendicular al nivel de tránsito del usuario (por ejemplo, curvas o techo inclinado, cornisa estrecha a la altura de la cabeza), o una superficie curva perpendicular al nivel de tránsito del usuario (por ejemplo, silo o tina), consulte a Capital Safety antes de la instalación.

ALTURA DE LA INSTALACIÓN: El punto de anclaje fijo se puede instalar a cualquier altura práctica por encima de la superficie de trabajo.

SISTEMAS DE RETENCIÓN: Siempre que sea posible, las instalaciones se deben diseñar como una aplicación de retención (ver Figura 1). Los sistemas de retención evitan que el usuario llegue a una posición donde puede ocurrir una caída; por lo tanto, no es posible la caída libre.

SISTEMAS DE DETENCIÓN DE CAÍDAS: Cuando el punto de anclaje fijo se utiliza en un sistema de detención de caídas, es importante tener en cuenta los siguientes factores durante el diseño:

- **Punto de anclaje**: monte los anclajes lo más alto posible en relación con el usuario. Esto minimiza la caída libre posible, haciendo más fácil el rescate y menos preocupante para la víctima. Evite lugares de anclaje que aumenten la probabilidad de caídas por balanceo. Las caídas por balanceo ocurren cuando el punto de anclaje no se encuentra directamente encima del punto donde ocurre la caída. La fuerza del golpe contra un objeto en una caída por balanceo puede causar lesiones graves, incluso la muerte. Minimice las caídas por balanceo trabajando lo más cerca posible del punto de anclaje.
- **Orientación del anclaje**: el punto de anclaje fijo debe estar correctamente orientado para soportar las cargas aplicadas por el sistema (ver Figura 2).
- **Peligros**: el área de trabajo y la vía debajo deben estar libres de cualquier peligro (vehículos, vallas, balcones, peatones, agua/productos químicos, etc.) que pudiera herir al usuario u otras personas si se produce una caída.

REQUISITOS DE FIJACIÓN: El punto de anclaje fijo se instala con dispositivos de fijación M12:

- (Figura 3) Instale en metal con un perno de acero inoxidable clase M12 A2 o A4.
- (Figura 4) Instale sobre mampostería con un sistema de anclaje adhesivo M12 (Hilti HIT-HY 150 o equivalente). Siga las instrucciones del fabricante para instalar el sistema de anclaje adhesivo.
- Se deben utilizar una tuerca de cierre y una arandela en todas las instalaciones. Todos los dispositivos de fijación se deben ajustar según las recomendaciones de apriete del fabricante.
- Coloque la etiqueta de instalación que se incluye con el punto de anclaje fijo después de la instalación.

EVALUACIÓN DE LAS CARGAS DE PRUEBA: Después de la instalación, el punto de anclaje fijo debe cargarse a modo de prueba. Con un tensómetro, aplique una carga de 5 kN por lo menos durante 15 segundos en una dirección perpendicular a la superficie de contacto. La fijación no debe desprenderse y la anilla no debe deformarse.

---

2 ***PERSONA COMPETENTE:*** *Una persona designada por el empleador que se encarga de la supervisión inmediata, implementación y seguimiento del programa de protección contra caídas del empleador y que, a través de la formación y el conocimiento, puede identificar, evaluar y controlar los riesgos de caídas actuales y potenciales y que cuenta con la autorización del empleador para tomar medidas correctivas inmediatas en relación con dichos riesgos.*

NOTA:

- *Capital Safety recomienda encarecidamente que todos los anclajes se instalen de acuerdo con las instrucciones de uso del fabricante y con los requisitos de instalación de la norma EN 795 Clase B y BS 7883 Clase B (solo en el Reino Unido).*
- *La carga de prueba no es necesaria para las instalaciones a través de los orificios en estructuras de acero, a menos que el comprador lo requiera.*
- *Cada punto de anclaje fijo debe soportar la carga de prueba de 500 kg sin mostrar ninguna deformación, rendimiento permanente o deslizamiento del dispositivo de fijación. Cualquiera de estos hechos constituye una irregularidad. Cualquier irregularidad indica que el tipo de dispositivo de fijación de prueba no es adecuado para su uso en el material de construcción de prueba y debe ser desestimado. Se debe consultar al fabricante de los dispositivos de fijación para que recomiende un dispositivo de fijación adecuado para el material base.*
- *En el caso de una irregularidad, se debe adquirir un dispositivo de fijación adecuado y probarse de nuevo. Se deben desechar los anclajes desestimados y se deben tapar sus orificios de montaje para evitar su uso posterior.*
- *Después de probar el material estructural, es necesario examinar cuidadosamente en busca de grietas o cualquier otro signo de irregularidad. Esto es esencial cuando un anclaje está cerca del borde del material estructural. Para los anclajes que están cerca del borde de una estructura, se debe verificar la idoneidad del dispositivo de fijación con el fabricante.*

INSPECCIÓN Y SERVICIO

La Tabla 1 enumera los procesos de inspección y servicio y sus frecuencias. Los servicios solo deben ser llevados a cabo por una persona competente[2] y formada. No utilice el punto de anclaje fijo que está bajo inspección o en servicio. Se debe utilizar un punto de anclaje diferente y un sistema de protección contra caídas independiente.

Tabla 1: inspección y servicio

Frecuencia			
Antes de cada uso	**Anualmente**	**Inspección / servicio:**	**Acción:**
X		Compruebe que todos los componentes del sistema de seguridad acoplado estén conectados entre sí de forma correcta y segura.	Vuelva a conectar los componentes que no están correctamente conectados. Consulte las instrucciones para el usuario del fabricante para conocer los requisitos de conexión.
X	**X**	Inspeccione el punto de anclaje fijo en busca de defectos en el metal (corrosión excesiva, desgaste, fracturas, grietas, curvas, etc.).	Si existen muchos defectos que puedan reducir la resistencia del punto de anclaje fijo, quite el anclaje de servicio y sustitúyalo.
X	**X**	Inspeccione las indicaciones en el punto de anclaje fijo (ver foto de la portada). Todas las indicaciones deben estar presentes y ser legibles.	Si las indicaciones no están presentes o son ilegibles, quite el anclaje de servicio y sustitúyalo.
X	**X**	Inspeccione los dispositivos de fijación y el material estructural en busca de daños que puedan afectar la fuerza de retención de los anclajes. Inspeccione el área de trabajo para garantizar que no existan peligros u obstáculos que puedan herir al usuario o afectar el rendimiento del sistema.	Sustituya los dispositivos de fijación dañados. Vuelva a instalar el anclaje en un orificio nuevo si el material estructural que se encuentra alrededor del orificio de montaje está dañado. Si el anclaje está instalado en mampostería con un sistema de anclaje adhesivo, vuelva a instalar en un orificio nuevo.
	X	**Instalaciones en mampostería:** Cada 12 meses, pruebe los anclajes de prueba de carga instalados en mampostería (ver *Evaluación de las cargas de prueba*). Apriete los dispositivos de fijación con una llave de apriete al par recomendado por el fabricante. **Los artículos defectuosos deben sustituirse.**	
	X	**Instalaciones a través de orificios en metal:** Cada 12 meses, inspeccione de forma visual las instalaciones de anclaje a través de los orificios en metal en busca de defectos en las partes metálicas circundantes. Apriete los dispositivos de fijación con una llave de apriete al par recomendado por el fabricante. **Los artículos defectuosos deben sustituirse.**	

IMPORTANTE: *Si el equipo se expone a condiciones de trabajo extremas (condiciones climáticas duras, uso prolongado, etc.), es posible que deba realizar inspecciones con más frecuencia. Anote la fecha de inspección/servicio y los resultados en el "Historial de reparaciones e inspecciones periódicas" de las "Instrucciones generales de uso y mantenimiento" (5902392).*

IMPORTANTE: *El equipo debe retirarse del servicio si la inspección previa al uso genera dudas acerca del estado del equipo. El equipo no debe volver al servicio hasta que una persona competente confirme por escrito que es aceptable que así sea.*

IMPORTANTE: *Si se produce una caída y la posterior detención de la caída, el punto de anclaje fijo debe retirarse del servicio y debe ser inspeccionado por una persona competente para determinar si se puede volver a utilizar. Si vuelve al servicio, se debe registrar esta acción en el Registro de inspección y mantenimiento incluido en estas instrucciones.*

IMPORTANTE: *Es esencial para la seguridad del usuario que, si se revende este producto fuera del país de destino original, el revendedor proporcione las instrucciones de uso, mantenimiento, inspección periódica y reparación en el idioma del país en el que se va a utilizar.*

INDICACIONES (ver Figura 5)	
Ⓐ	Norma que cumple el anclaje.
Ⓑ	Nombre del organismo notificado.
Ⓒ	Leer instrucciones de uso.
Ⓓ	Número de serie.
Ⓔ	Año de fabricación.
Ⓕ	Nombre de la marca.
Ⓖ	Número de pieza.

REGISTRO DE INSPECCIÓN Y MANTENIMIENTO

NÚMERO DE SERIE:	
NÚMERO DE MODELO:	
FECHA DE COMPRA:	**FECHA DEL PRIMER USO:**

FECHA DE INSPECCIÓN	OBSERVACIONES DE LA INSPECCIÓN	ACCIÓN CORRECTORA	MANTENIMIENTO REALIZADO
Aprobado por:			
Aprobado por:			
Aprobado por:			
Aprobado por:			
Aprobado por:			
Aprobado por:			
Aprobado por:			
Aprobado por:			
Aprobado por:			
Aprobado por:			
Aprobado por:			
Aprobado por:			
Aprobado por:			
Aprobado por:			
Aprobado por:			
Aprobado por:			
Aprobado por:			

EN

LIMITED LIFETIME WARRANTY

Warranty to End User: CAPITAL SAFETY warrants to the original end user ("End User") that its products are free from defects in materials and workmanship under normal use and service. This warranty extends for the lifetime of the product from the date the product is purchased by the End User, in new and unused condition, from a CAPITAL SAFETY authorised distributor. CAPITAL SAFETY'S entire liability to End User and End User's exclusive remedy under this warranty is limited to the repair or replacement in kind of any defective product within its lifetime (as CAPITAL SAFETY in its sole discretion determines and deems appropriate). No oral or written information or advice given by CAPITAL SAFETY, its distributors, directors, officers, agents or employees shall create any different or additional warranties or in any way increase the scope of this warranty. CAPITAL SAFETY will not accept liability for defects that are the result of product abuse, misuse, alteration or modification, or for defects that are due to a failure to install, maintain, or use the product in accordance with the manufacturer's instructions. THIS WARRANTY IS THE ONLY WARRANTY APPLICABLE TO OUR PRODUCTS AND IS IN LIEU OF ALL OTHER WARRANTIES AND LIABILITIES, EXPRESSED OR IMPLIED.

FR

Garantie limitée à vie

Garantie de l'utilisateur final : CAPITAL SAFETY garantit à l'utilisateur final d'origine (« Utilisateur final ») que ses produits sont exempts de défauts de matériaux et de fabrication dans des conditions d'utilisation et d'entretien normales. Cette garantie s'étend pendant toute la durée de vie du produit à compter de la date d'achat du produit par l'Utilisateur final, comme produit neuf et inutilisé, auprès d'un distributeur agréé. L'entière responsabilité de CAPITAL SAFETY envers l'Utilisateur final et le recours exclusif de l'Utilisateur final dans le cadre de cette garantie se limite à la réparation ou au remplacement en nature de tout produit défectueux pendant sa durée de vie (si CAPITAL SAFETY, à sa seule discrétion, le juge nécessaire). Aucune information ni aucun conseil, qu'ils soient oraux ou écrits, donnés par CAPITAL SAFETY, ses distributeurs, directeurs, responsables, agents ou employés ne créera de garanties différentes ou supplémentaires ni n'augmentera l'étendue de cette garantie. CAPITAL SAFETY n'assumera en aucun cas la responsabilité de défauts résultant d'une utilisation abusive du produit, de sa mauvaise utilisation, de son altération ou de sa modification, ou de défauts découlant du non-respect des instructions du fabricant en matière d'installation, d'entretien ou de conditions d'utilisation. CETTE GARANTIE EST LA SEULE GARANTIE APPLICABLE À NOS PRODUITS ET ELLE REMPLACE TOUTES LES AUTRES GARANTIES ET RESPONSABILITÉS EXPRIMÉES OU IMPLICITES.

IT

Garanzia di durata limitata

Garanzia dell'utente finale: CAPITAL SAFETY garantisce all'utente finale originale (di seguito "Utente finale") che i suoi prodotti sono privi di difetti dei materiali e di fabbricazione se utilizzati nelle normali condizioni d'uso e di servizio. La garanzia copre l'intera durata del prodotto dalla data di acquisto del prodotto da parte dell'Utente finale come prodotto nuovo e mai usato da un distributore autorizzato CAPITAL SAFETY. La responsabilità complessiva di CAPITAL SAFETY nei confronti dell'Utente finale e il ricorso esclusivo dell'Utente finale ai sensi della presente garanzia sono limitati alla riparazione o alla sostituzione in natura dei prodotti difettati entro la durata (così come stabilita a propria esclusiva discrezione da CAPITAL SAFETY). Eventuali informazioni orali o scritte o consigli forniti da CAPITAL SAFETY, dai suoi distributori, direttori, funzionari, agenti o dipendenti non potranno in alcun modo dare origine a garanzie diverse o aggiuntive né potranno ampliare l'ambito della presente garanzia. CAPITAL SAFETY non potrà essere ritenuta responsabile dei difetti derivati da un cattivo o errato utilizzo del prodotto, da alterazioni o modifiche o da difetti dovuti ai mancati installazione, manutenzione o uso del prodotto in conformità alle istruzioni del produttore. LA PRESENTE GARANZIA È L'UNICA GARANZIA APPLICABILE AI NOSTRI PRODOTTI E SOSTITUISCE QUALSIASI ALTRA GARANZIA E RESPONSABILITÀ, ESPRESSE O IMPLICITE.

DE

Lebenslange Garantie mit Einschränkung

Endbenutzer-Garantie: CAPITAL SAFETY garantiert dem ursprünglichen Endbenutzer („Endbenutzer"), dass seine Produkte unter normalem Gebrauch und Betrieb frei von Material- und Herstellungsfehlern sind. Diese Garantie erstreckt sich auf die Lebensdauer des Produkts ab dem Datum, an dem der Endbenutzer das Produkt neu und ungebraucht von einem durch CAPITAL SAFETY autorisierten Händler gekauft hat. Die gesamte Haftung von CAPITAL SAFETY dem Endbenutzer gegenüber und der einzige Anspruch des Endbenutzers ist gemäß dieser Garantie beschränkt auf die Reparatur oder den Ersatz von defekten Produkten innerhalb ihrer Lebensdauer (eine Einschätzung diesbezüglich wird von CAPITAL SAFETY nach eigenem Ermessen durchgeführt). Keine von CAPITAL SAFETY schriftlich oder mündlich an Händler, Vorstandsmitglieder, Führungskräfte, Agenten oder Angestellte übergegebenen Informationen oder Hinweise ergeben jegliche andere oder zusätzliche Gewährleistungen, noch erhöhen sie den Umfang dieser Garantie. CAPITAL SAFETY schließt eine Haftung für Defekte aufgrund von unsachgemäßem Gebrauch, Änderungen oder Modifikationen am Produkt sowie für Defekte, die darauf zurückzuführen sind, dass das Produkt nicht gemäß der Anweisungen des Herstellers montiert, gewartet und verwendet wurde, aus. DIESE GARANTIE IST DIE EINZIG GÜLTIGE GARANTIE FÜR UNSERE PRODUKTE UND GILT ANSTELLE VON ALLEN ANDEREN GARANTIEN UND HAFTUNGSBEDINGUNGEN, SEI ES AUSDRÜCKLICH ODER STILLSCHWEIGEND.

ES

Garantía limitada de por vida

Garantía para el Usuario final: CAPITAL SAFETY garantiza al usuario final original ("Usuario final") que sus productos están libres de defectos en materiales y mano de obra bajo condiciones normales de uso y servicio. Esta garantía abarca toda la vida útil del producto, desde la fecha de compra del producto por parte del Usuario final, en estado nuevo y sin uso, a un distribuidor autorizado de CAPITAL SAFETY. Toda la responsabilidad de CAPITAL SAFETY para con el Usuario final y el recurso exclusivo del Usuario final en virtud de esta garantía, se limita a la reparación o sustitución en especie de cualquier producto defectuoso dentro de su vida útil (como CAPITAL SAFETY lo determine y estime conveniente a su sola discreción). Ninguna información oral o escrita, o información dada por CAPITAL SAFETY, sus distribuidores, directores, técnicos, agentes o empleados, creará ninguna garantía distinta o adicional, ni de alguna manera ampliará el alcance de esta garantía. CAPITAL SAFETY no acepta responsabilidad por defectos que sean resultado del abuso, mal uso, alteración o modificación del producto, ni por los defectos que se deban a una instalación, mantenimiento o utilización que no esté de acuerdo con las instrucciones del fabricante. ESTA GARANTÍA ES LA ÚNICA GARANTÍA APLICABLE A NUESTROS PRODUCTOS Y SUSTITUYE A CUALQUIER OTRA GARANTÍA O RESPONSABILIDAD, EXPRESA O IMPLÍCITA.

PT

Garantia vitalícia limitada

Garantia de utilizador final: a CAPITAL SAFETY garante ao utilizador final original ("Utilizador Final") que os seus produtos estão isentos de defeitos de materiais e de fabrico ao abrigo de uma utilização e serviço normal. Esta garantia prolonga-se pela duração da vida útil do produto desde a data de aquisição do produto pelo Utilizador Final, em condição nova e não usada, junto de um distribuidor autorizado da CAPITAL SAFETY. A responsabilidade integral da CAPITAL SAFETY perante o Utilizador Final e o recurso exclusivo do Utilizador Final ao abrigo desta garantia está limitado à reparação ou substituição de qualquer produto defeituoso no decorrer da sua vida útil (consoante apropriado e determinado exclusivamente segundo o critério exclusivo da CAPITAL SAFETY). Nenhuma informação escrita ou oral ou conselho fornecido pela CAPITAL SAFETY, seus distribuidores, directores, representantes, agentes ou funcionários irá criar garantias diferentes ou adicionais ou de qualquer forma aumentará o âmbito desta garantia. A CAPITAL SAFETY não aceitará responsabilidade por defeitos resultantes de abuso, utilização incorrecta, alteração ou modificação, ou por defeitos do produto que resultem de um incumprimento de instalação, manutenção ou utilização do produto de acordo com as instruções do fabricante. ESTA GARANTIA É A ÚNICA GARANTIA APLICÁVEL AOS NOSSOS PRODUTOS E EXISTE EM DETRIMENTO DE QUAISQUER OUTRAS GARANTIAS E RESPONSABILIDADES, EXPRESSAS OU IMPLÍCITAS.

SW

Begränsad livstidsgaranti

Garanti för slutanvändare: CAPITAL SAFETY garanterar den ursprungliga slutanvändaren (slutanvändaren) att produkterna inte har några material- eller produktionsfel vid normal användning och service. Garantin omfattar produktens livslängd från det datum då produkten köps av slutanvändaren i nytt och oanvänt skick från en auktoriserad återförsäljare för CAPITAL SAFETY. CAPITAL SAFETYS hela ansvarsskyldighet gentemot slutanvändaren och slutanvändarens enda gottgörelse inom ramen för denna garanti begränsas till reparation eller byte av trasiga produkter under deras livslängd (enligt vad CAPITAL SAFETY bestämmer och bedömer som lämpligt efter eget gottfinnande). Inga muntliga eller skriftliga uppgifter eller råd från CAPITAL SAFETY, dess återförsäljare, chefer, tjänstemän, företrädare eller anställda får upprätta några andra eller ytterligare garantier eller på något sätt ändra garantins omfattning. CAPITAL SAFETY tar inget ansvar för fel som uppstår på grund av felaktig användning, missbruk, ändring eller modifiering av produkten eller fel som uppstår på grund av att produkten inte har monterats, underhållits eller använts i enlighet med tillverkarens anvisningar. DENNA GARANTI ÄR DEN ENDA GARANTI SOM GÄLLER FÖR VÅRA PRODUKTER OCH DEN ERSÄTTER ALLA ANDRA GARANTIER OCH ANSVAR, BÅDE UTTRYCKLIGA OCH UNDERFÖRSTÅDDA.

FI

Rajoitettu käyttöiän aikainen takuu

Takuu loppukäyttäjälle: CAPITAL SAFETY takaa alkuperäiselle loppukäyttäjälle ("loppukäyttäjä"), ettei sen tuotteissa esiinny materiaali- tai valmistusvirheitä normaalissa käytössä ja normaalisti huollettuna. Tämä takuu kattaa tuotteen normaalin käyttöiän siitä päivästä alkaen, kun loppukäyttäjä ostaa tuotteen uutena ja käyttämättömänä valtuutetulta CAPITAL SAFETY -jälleenmyyjältä. CAPITAL SAFETYn ainoa korvausvelvollisuus loppukäyttäjää kohtaan ja loppukäyttäjän ainoa hyvitys tämän takuun puitteissa rajoittuvat viallisen tuotteen korjaukseen tai vastaavaan tuotteeseen vaihtoon tuotteen käyttöiän aikana (CAPITAL SAFETYn harkintansa mukaan määrittämällä ja sopivaksi katsomalla tavalla). Mitkään CAPITAL SAFETYn, sen jälleenmyyjien, johtajien, toimihenkilöiden, edustajien tai työntekijöiden antamat suulliset tai kirjalliset tiedot tai ohjeet eivät muuta tämän takuun sisältöä eivätkä millään tavalla laajenna sitä. CAPITAL SAFETY ei vastaa vioista, jotka johtuvat tuotteen väärinkäytöstä tai muuttamisesta, eikä vioista, jotka johtuvat tuotteen asennusta, kunnossapitoa ja käyttöä koskevien valmistajan ohjeiden laiminlyönnistä. TÄMÄ TAKUU ON AINOA TUOTTEISIIMME SOVELLETTAVA TAKUU, JA SE KORVAA KAIKKI MUUT NIMENOMAISET JA OLETETUT TAKUUT JA KORVAUSVELVOLLISUUDET.

NO

Begrenset livstidsgaranti

Garanti for sluttbruker: CAPITAL SAFETY garanterer den opprinnelige sluttbrukeren ("Sluttbrukeren") at materialene og håndverket som gikk med i tilvirkingen av produktene er uten defekter i sammenheng med vanlig bruk. Garantien gjelder for produktets livstid fra datoen Sluttbrukeren kjøper produktet i ny og ubrukt stand fra en autorisert leverandør av CAPITAL SAFETY. CAPITAL SAFETYs fulle og hele ansvar overfor Sluttbrukeren og Sluttbrukerens eneste rettighet under denne garantien er begrenset til reparasjon og erstatning in natura for alle defekte produkter innen sin livstid (som CAPITAL SAFETY anslår og anser som passende etter sitt eget forgodtbefinnende). Verken muntlig eller skriftlig rådgivning fra CAPITAL SAFETY eller dets leverandører, styremedlemmer, ledere, agenter eller ansatte skal opprette ulike eller ytterligere garantier, eller på noen måte utvide omfanget til denne garantien. CAPITAL SAFETY tar ikke ansvar for defekter som er resultatet av produktmisbruk, misbruk, endring eller modifikasjon, eller defekter som skyldes montering, vedlikehold eller bruk som ikke samsvarer med produsentens anvisninger. DENNE GARANTIEN ER DEN ENESTE GARANTIEN SOM GJELDER FOR VÅRE PRODUKTER. DEN GJELDER I STEDET FOR ALLE ANDRE GARANTIER OG ALT ANNET ANSVAR, BÅDE UTTRYKT OG UNDERFORSTÅTT.

DA

Begrænset levetidsgaranti

Slutbrugergaranti: CAPITAL SAFETY garanterer over for slutbrugeren ("Slutbruger"), at virksomhedens produkter er fri for defekter i materialer og udførelse, når de anvendes under normale forhold. Denne garanti gælder i produktets levetid fra den dato, Slutbruger køber produktet i ny og ubrugt stand fra en af CAPITAL SAFETY autoriseret distributør. CAPITAL SAFETYS fulde ansvar over for Slutbruger samt Slutbrugers eksklusive retsmiddel begrænser sig i henhold til nærværende garanti til reparation eller erstatning af defekte produkter inden for deres levetid (udelukkende efter CAPITAL SAFETYS skøn og vurdering). Ingen mundtlige eller skriftlige oplysninger eller råd fra CAPITAL SAFETY, virksomhedens distributører, direktører, funktionærer, repræsentanter eller medarbejdere kan udgøre en anden eller yderligere garanti, eller på nogen måde udvide nærværende garanti. CAPITAL SAFETY påtager sig intet ansvar for defekter, der er forårsaget af misbrug, forkert brug, ændringer eller modifikationer af produktet, eller for defekter, der skyldes installation, vedligeholdelse eller brug af produktet, der er i modstrid med producentens anvisninger. DENNE GARANTI ER DEN ENESTE GARANTI, DER ER GÆLDENDE FOR VORES PRODUKTER, OG DEN TRÆDER I STEDET FOR ALLE ANDRE GARANTIER, UDTRYKKELIGE ELLER UNDERFORSTÅEDE.

SK

Obmedzená doživotná záruka

Záruka pre koncového používateľa: Spoločnosť CAPITAL SAFETY zaručuje pôvodnému koncovému používateľovi (ďalej len „Koncový používateľ"), že jej výrobky sú bez chýb materiálu a vyhotovenia pri bežnom používaní a servise. Táto záruka platí po celú dobu životnosti výrobku, od dátumu, kedy bol výrobok zakúpený Koncovým používateľom, v novom a nepoužívanom stave, od autorizovaného distribútora spoločnosti CAPITAL SAFETY. Celkové ručenie spoločnosťou CAPITAL SAFETY voči Koncovému používateľovi a výhradný nápravný prostriedok podľa tejto záruky sa obmedzuje na fyzickú opravu alebo výmenu každého chybného výrobku po dobu jeho životnosti (ako spoločnosť CAPITAL SAFETY určí podľa svojho vlastného uváženia a aké považuje za primerané). Žiadne ústne alebo písomné informácie ani rady poskytnuté spoločnosťou CAPITAL SAFETY, jej distribútormi, štatutárnymi predstaviteľmi, riaditeľmi, zástupcami alebo zamestnancami nezadávajú žiadne iné ani ďalšie záruky, ani akýmkoľvek spôsobom nerozširujú rozsah tejto záruky. Spoločnosť CAPITAL SAFETY neručí za chyby spôsobené nevhodným, neodborným používaním výrobku, jeho úpravami alebo zmenami, ani za chyby, spôsobené nesprávnou inštaláciou, údržbou alebo používaním výrobku v rozpore s pokynmi výrobcu. TÁTO ZÁRUKA JE JEDINÁ ZÁRUKA NA NAŠE VÝROBKY A NAHRÁDZA VŠETKY OSTATNÉ ZÁRUKY A ZODPOVEDNOSTI, ČI UŽ POTVRDENÉ SLOVNE ALEBO IMPLICITNE.

NL

BEPERKTE LEVENSLANGE GARANTIE

Garantie voor eindgebruiker: CAPITAL SAFETY garandeert de oorspronkelijke eindgebruiker ('eindgebruiker') dat zijn producten bij normaal gebruik en service vrij zijn van defecten in materialen en vakmanschap. Deze garantie strekt zich uit tot de levensduur van het product vanaf de datum waarop het product in nieuwstaat en in ongebruikte toestand door de eindgebruiker wordt aangeschaft bij een door CAPITAL SAFETY geautoriseerde distributeur. De gehele aansprakelijkheid van CAPITAL SAFETY jegens de eindgebruiker en de enige remedie die de eindgebruiker ter beschikking staat onder deze garantie, is beperkt tot het repareren of vervangen van het defecte product binnen zijn levensduur (uitsluitend zoals CAPITAL SAFETY naar eigen goeddunken bepaalt en van toepassing acht). Geen enkele informatie of geen enkel advies, mondeling of schriftelijk, verstrekt door CAPITAL SAFETY, diens distributeurs, directeuren, functionarissen, agenten of medewerkers creëert andere of aanvullende garanties en vergroot in geen enkel geval de reikwijdte van deze garantie. CAPITAL SAFETY neemt geen aansprakelijkheid voor defecten die het gevolg zijn van misbruik, verkeerd gebruik, verandering of aanpassing van het product, of voor defecten die het gevolg zijn van het niet opvolgen van de instructies van de fabrikant bij het installeren, onderhouden of gebruiken van het product. DEZE GARANTIE IS DE ENIGE GARANTIE DIE VAN TOEPASSING IS OP ONZE PRODUCTEN EN TREEDT NIET IN DE PLAATS VAN ANDERE UITDRUKKELIJKE OF STILZWIJGENDE GARANTIES EN AANSPRAKELIJKHEDEN.

Trusted Quality Fall Protection

CSG USA & Latin America
3833 SALA Way
Red Wing, MN 55066-5005
Toll Free: 800.328.6146
Phone: 651.388.8282
Fax: 651.388.5065
solutions@capitalsafety.com

CSG Canada
260 Export Boulevard
Mississauga, ON L5S 1Y9
Phone: 905.795.9333
Toll-Free: 800.387.7484
Fax: 888.387.7484
info.ca@capitalsafety.com

CSG Northern Europe
5a Merse Road
North Moons, Moat
Reditch, Worcestershire, UK
B98 9HL
Phone: + 44 (0)1527 548 000
Fax: + 44 (0)1527 591 000
csgne@capitalsafety.com

CSG EMEA
(Europe, Middle East, Africa)
Le Broc Center
Z.I. 1ère Avenue
5600 M B.P. 15 06511
Carros
Le Broc Cedex
France
Phone: + 33 4 97 10 00 10
Fax: + 33 4 93 08 79 70
information@capitalsafety.com

CSG Australia & New Zealand
95 Derby Street
Silverwater
Sydney NSW 2128
AUSTRALIA
Phone: +(61) 2 8753 7600
Toll-Free : 1 800 245 002 (AUS)
Toll-Free : 0800 212 505 (NZ)
Fax: +(61) 2 87853 7603
sales@capitalsafety.com.au

CSG Asia
Singapore:
16S, Enterprise Road
Singapore 627666
Phone: +65 - 65587758
Fax: +65 - 65587058
inquiry@capitalsafety.com

Shanghai:
Rm 1406, China Venturetech Plaza
819 Nan Jing Xi Rd,
Shanghai 200041, P R China
Phone: +86 21 62539050
Fax: +86 21 62539060

www.capitalsafety.com

ISO 9001 REGISTERED ANSI-RAB QMS ACCREDITED

Certificate No. FM 39709